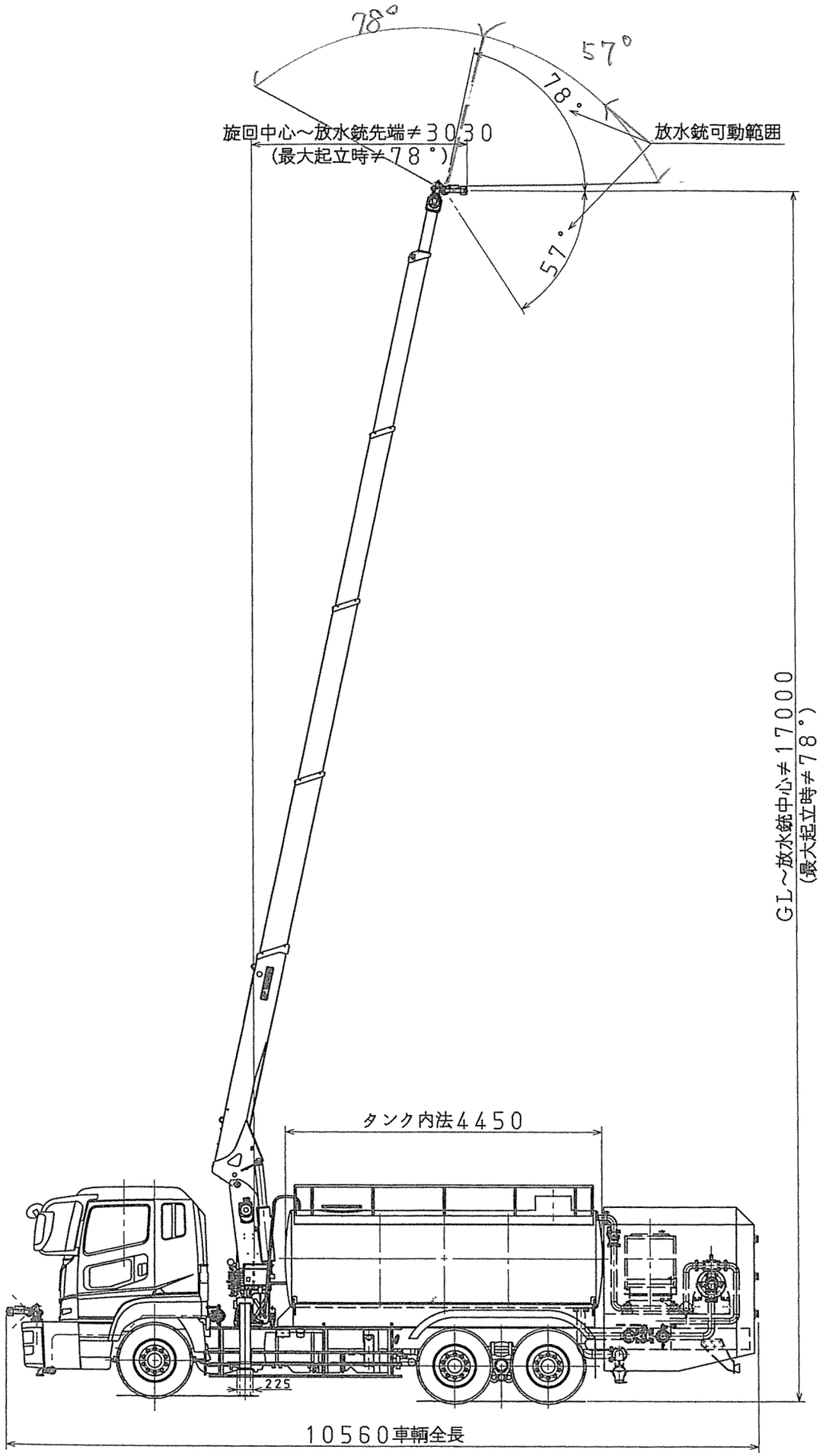
78°
57°
78°
57°
旋回中心～放水銃先端≠3030
(最大起立時≠78°)
放水銃可動範囲
GL～放水銃中心≠17000
(最大起立時≠78°)
タンク内法4450
225
10560車輌全長

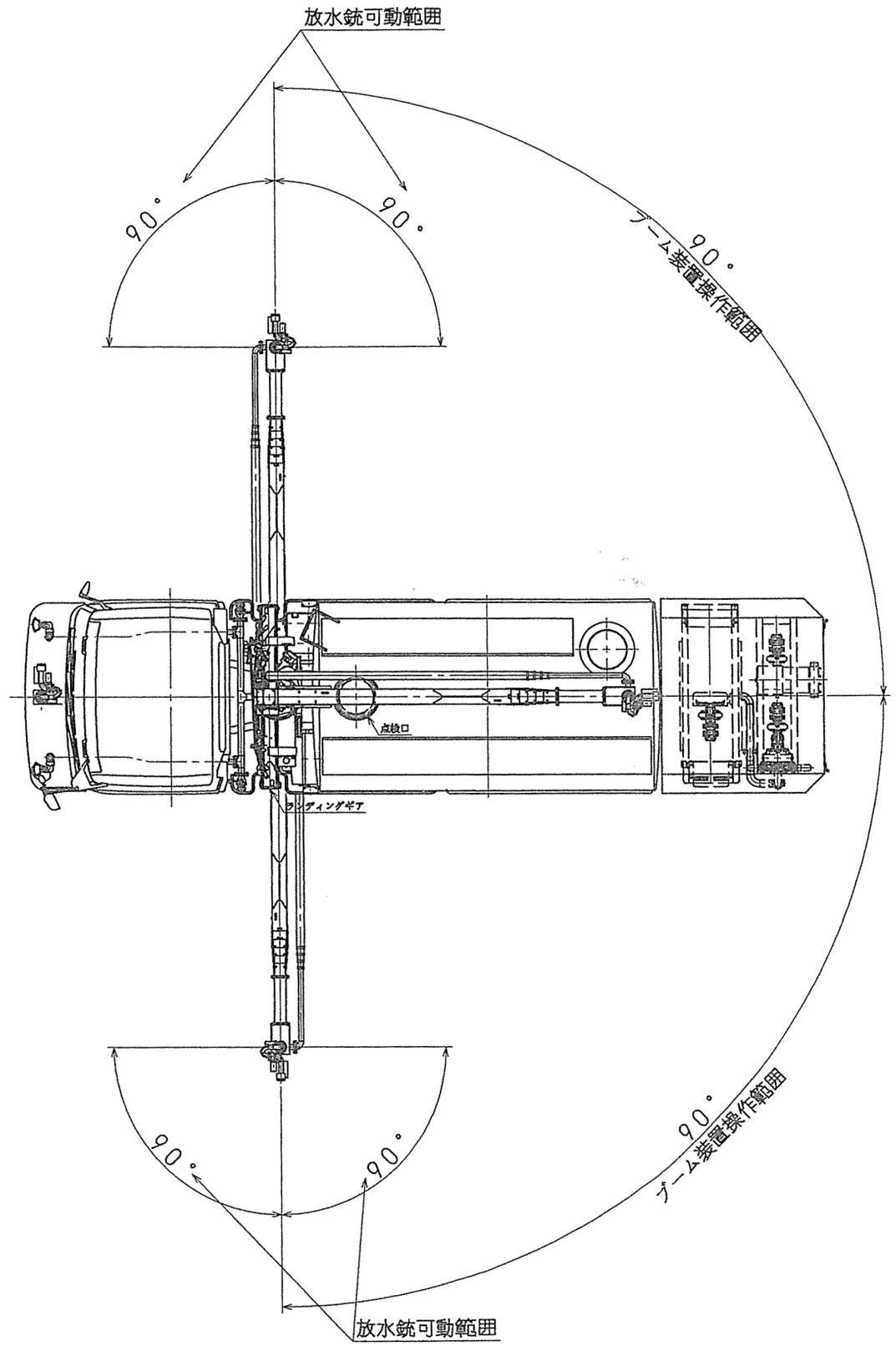
放水銃可動範囲
90°
90°
90°
ブーム装置操作範囲
点検口
クランディングギア
90°
90°
90°
ブーム装置操作範囲
放水銃可動範囲